Technisches Datenblatt

Bezeichnung

Kategorie	Einsätze
Serie	IA03
Baugröße	A03
Kontaktanzahl	4+PE
Geschlecht	Stift
Option	FPM

Technische Kennwerte

Verbindung 1 Typ	Zugfederanschluss
Bemessungsstrom(IEC)	10A
Bemessungsspannung(IEC)	230/400V
Bemessungsstoßspannung	4kV
Leiterquerschnitt	0.75-2.5mm^2 (2.5mm^2 ohne Aderendhülse)
Leiterquerschnitt(AWG)	AWG 18-AWG 14
Durchgangswiderstand	<3mΩ
Abisolierlänge	4.5mm
Anzugsdrehmoment	Siehe Tabelle EN 60947 -1
Überspannung Kategorie	III
Verschmutungsgrad	3

Materialeigenschaften

Werkstoff(Einsatz)	Polycarbonat (PC)
Farbe(Einsatz)	kiesselgrau (RAL 7032)
Brennbarkeitsklasse nach UL 94	V-0
Grenztemperatur	-40…+125°C
Isolationswiderstand	>10^{10}Ω
Isolierstoffgruppe	IIIa
Steckzyklen	⩾500
Werkstoff(Crimpanschlusskontakte)	Kupferlegierung
Oberfläche(Crimpanschlusskontakte)	versilbert

Spezifikationen und Zulassungen

CE	Ja

RoHS	Konform
China RoHS	Konform

Kaufmännische Daten

Herkunftsland	China
europäische Zolltarifnummer	85366990

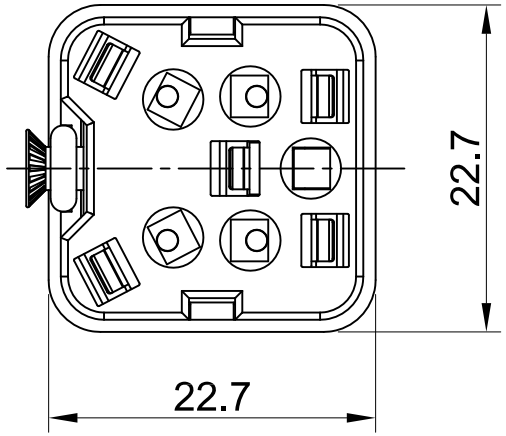

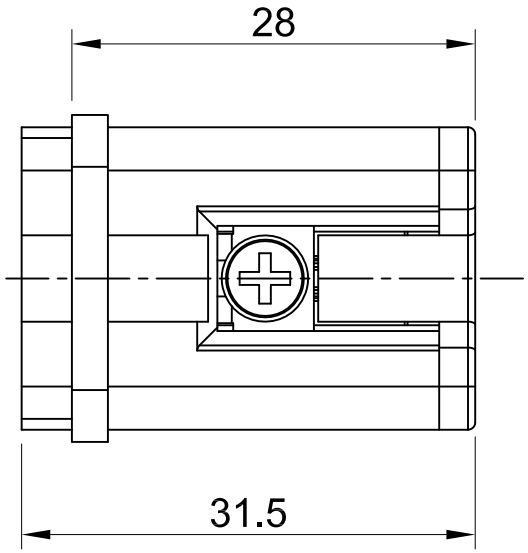

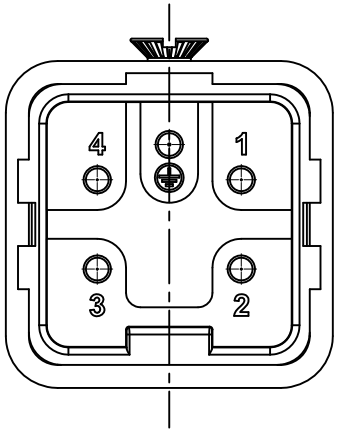

Technical data:
- No. of contact: 4+PE
- Termination method: Cage-clamp termination
- Gender: Male
- Size: A3
- Conductor cross-section: 0.14 ... 2.5 mm²
- Rated voltage(conductor-earth): 230V
- Rated voltage(conductor-conductor): 400V
- Rated impulse voltage: 4kV
- Pollution degree: 3
- Rated voltage acc.to UL: 600V
- Insulation resistance: ≥10^10Ω
- Contact resistance: ≤3mΩ
- Limiting temperature: -40 ... +125℃
- Material(insert): Polycarbonate
- Color(insert): RAL 7032(pebble grey)
- Material(contacts): Copper alloy
- Surface(contacts): Silver plated
- Mating cycles: ≥500
- Material flammability class acc. to UL94: V-0
- RoHS: Compliant
- Specifications: IEC61984, EN60664-1

技术数据：
- 针数： 4+PE
- 接线方式： 笼式弹片接线
- 公母类型：公头
- 尺寸： A3
- 导体截面积： 0.14 ... 2.5 mm²
- 额定电压(导体-接地)： 230V
- 额定电压(导体-导体)： 400V
- 额定脉冲电压： 4kV
- 污染等级： 3
- 额定电压符合UL： 600V
- 绝缘阻抗： ≥10^10Ω
- 接触电阻：≤3mΩ
- 极限温度：-40 ... +125℃
- 材料（插芯）： 聚碳酸酯
- 颜色（插芯）： RAL 7032（卵石灰）
- 材料（插针）：铜合金
- 表面（插针）：镀银
- 插拔次数： ≥500
- 材料阻燃性等级符合UL94： V-0
- RoHS: 符合豁免标准
- 规格：IEC61984, EN60664-1

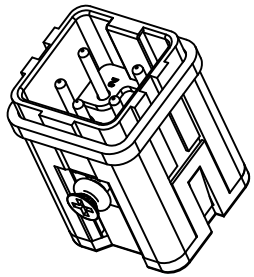

All Dimensions in mm Original Size DIN A4	Date 2022-5-5	Drawing No. TC6280504	Rev. A00	Scale 2:1
InKonn® InKonn (Suzhou) Electric Technology Co.,Ltd.	Part No. 10 30 004 3101	Created by Shuxu Huang	Checked by Yiyi Luo	Page 1/1
	Type Name IA-004-SM/FPM			