Technisches Datenblatt

Bezeichnung

Produkt Typ	Gehäuse
Gehäuse Serie	Standard
Baugröße	B06
Gehäuse Typ	Tüllengehäuse
Gehäuse Höhe	hohe Bauform
Anzahl der Kabeleingänge	1
Kabeleingang	gerader Kabeleingang
Typ der Kabeleingänge	Gewindebohrung
Gewindetyp & Gewindegröße	M25
Bügeltyp	Längsbügel

Technische Kennwerte

Grenztemperatur	-40…+125°C
IP Schutzklasse	IP65, IP67
NEMA Schutzklasse	4X, 12

Materialeigenschaften

Werkstoff Gehäuse	Aluminium-Druckguss
Oberfläche Gehäuse	pulverbeschichtet
Farbe Gehäuse	Staubgrau (RAL 7037)
Werkstoff Bügel	Aluminium-Druckguss

Spezifikationen und Zulassungen

CE	Ja
RoHS	konform
China RoHS	konform

Kaufmännische Daten

Herkunftsland	China
europäische Zolltarifnummer	85389099

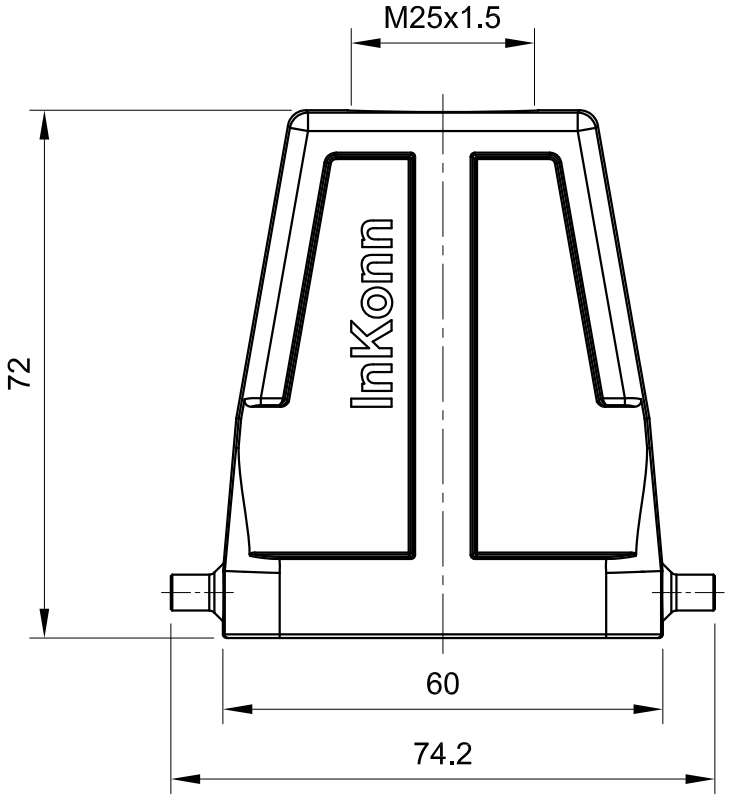

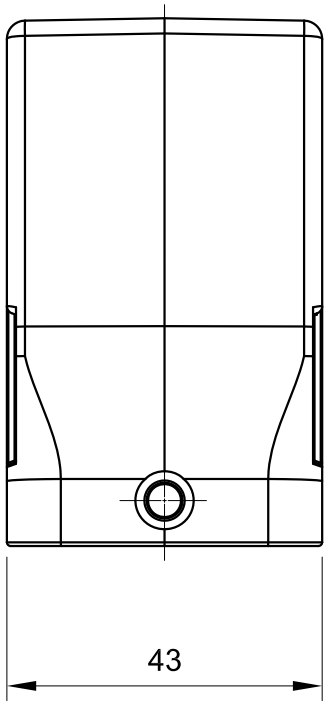

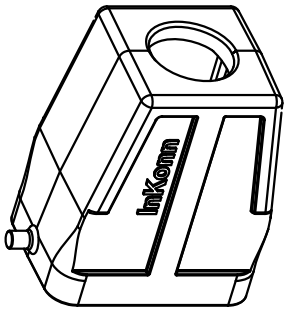

Technical data:
- Type: Hoods
- Description: High construction, single locking
- Size: B6
- Cable entry: Top entry, 1 x M25
- Limiting temperature: -40 ... +125℃
- Material(hoods): Aluminium die-cast
- Surface(hoods): Powder coating
- Colour: RAL 7037
- Degree of protection (IP): IP67
- Degree of protection (NEMA): 4, 4X, 12
- Material flammability class acc. to UL94: V-0
- RoHS: Compliant

All Dimensions in mm Original Size DIN A4	Date 2019-07-10	Drawing No. TC4779999	Rev. A00	Scale 1:1
InKonn® InKonn (Suzhou) Electric Technology Co.,Ltd.	Part No. 10 11 006 1002	Created by Shuxu Huang	Checked by Yiyi Luo	Page 1/1
	Type Name HB06-HTE-DB-M25			