Technisches Datenblatt

Bezeichnung

Kategorie	Kontakte
Serie	CC
Kontakte Typ	Crimpkontakte
Form	gedrehte
Geschlecht	Stift

Technische Kennwerte

Pin Durchmesser	4mm
Bemessungsstrom	40A
Leiterquerschnitt	$3mm^2$
Leiterquerschnitt(AW)	AWG 12
Durchgangswiderstand	<1mΩ
Abisolierlänge	9.5mm

Materialeigenschaften

Werkstoff(Kontakte)	Kupferlegierung
Oberfläche(Kontakte)	versilbert
Steckzyklen	⩾500

Spezifikationen und Zulassungen

CE	Ja
RoHS	Konform
China RoHS	Konform

Kaufmännische Daten

Herkunftland	China
europäische Zolltarifnummer	85366990

Male contact

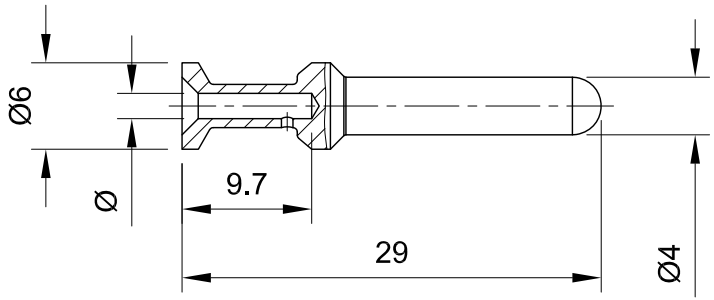

Female contact

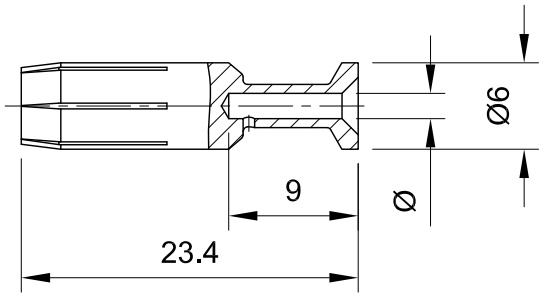

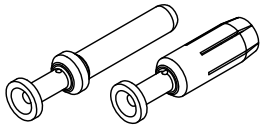

Silver plated		Gender	Ø	Conductor cross-section in mm²	Stripping length in mm
Part No.	Type Name				
10 34 000 7100	CCS-1.5-M	Male	1.78	1.5	9.5
10 34 000 7101	CCS-2.5-M	Male	2.28	2.5	9.5
10 34 000 7105	CCS-3.0-M	Male	2.58	3.0	9.5
10 34 000 7102	CCS-4.0-M	Male	2.88	4.0	9.5
10 34 000 7103	CCS-6.0-M	Male	3.53	6.0	9.5
10 34 000 7104	CCS-10-M	Male	4.3	10	Depending on isolation body
10 34 000 7200	CCS-1.5-F	Female	1.78	1.5	9.5
10 34 000 7201	CCS-2.5-F	Female	2.28	2.5	9.5
10 34 000 7205	CCS-3.0-F	Female	2.58	3.0	9.5
10 34 000 7202	CCS-4.0-F	Female	2.88	4.0	9.5
10 34 000 7203	CCS-6.0-F	Female	3.53	6.0	9.5
10 34 000 7204	CCS-10-F	Female	4.3	10	Depending on isolation body

Technical data:
- Type: Crimp contact
- Operating current: ≤40A
- Contact resistance: ≤1mΩ
- Material(contacts): Copper alloy
- Surface(contacts): Silver plated
- RoHS: Compliant
- Specifications: IEC61984, EN60664-1

All Dimensions in mm Original Size DIN A4	Date 2019-09-24	Drawing No. TC5793643	Rev. A00	Scale 2:1
InKonn® InKonn (Suzhou) Electric Technology Co.,Ltd.	Part No. 10 34 000 7105	Created by Shuxu Huang	Checked by Yiyi Luo	Page 1/1
	Type Name CCS-3.0-M			